NB-LV00236.CR
リブソロ
単水栓　クローム
低タイプ（ポップアップ機能なし）

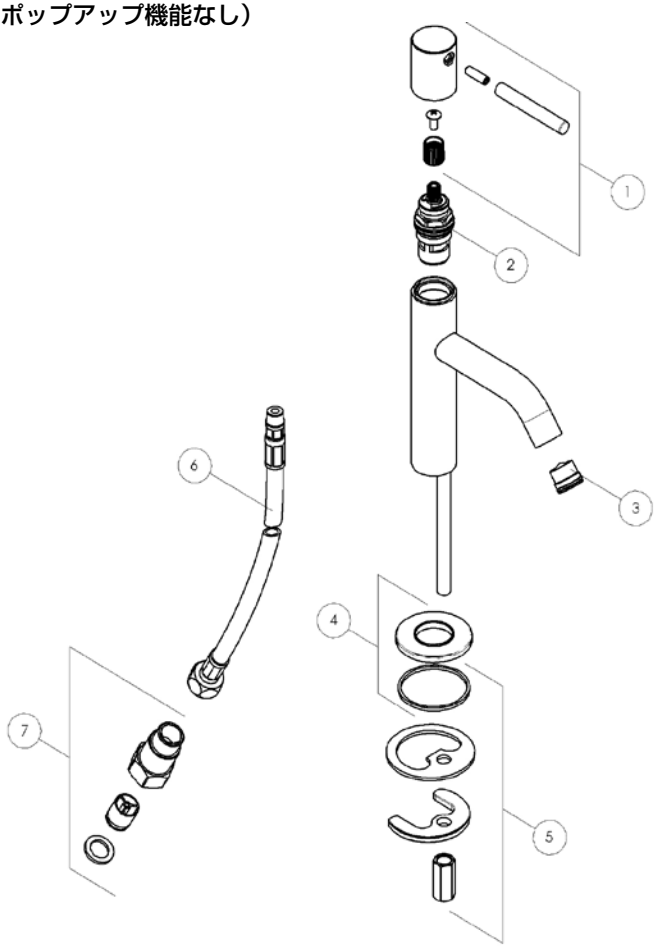

№	品番	Item	品名	Description
1		-RMA171/14CR		HANDLE CHROME
2	NB-RVT2005D	-RVT200/5D	カートリッジ	CERAMIC HEADWORKS 1/2"
3	NB-RAEK21928	-RAEK219/28	エアレーター	AERATOR M22-M24x1
4		-RAN227/31CR		
5		-RSA240		UNIVERSAL HARDWARE SET FOR ROD M8
6		-RTU203/150		
7		-RNI213/8CR		COUPLE OF NIPLEX 3/8X1/2-CHROME
	-			