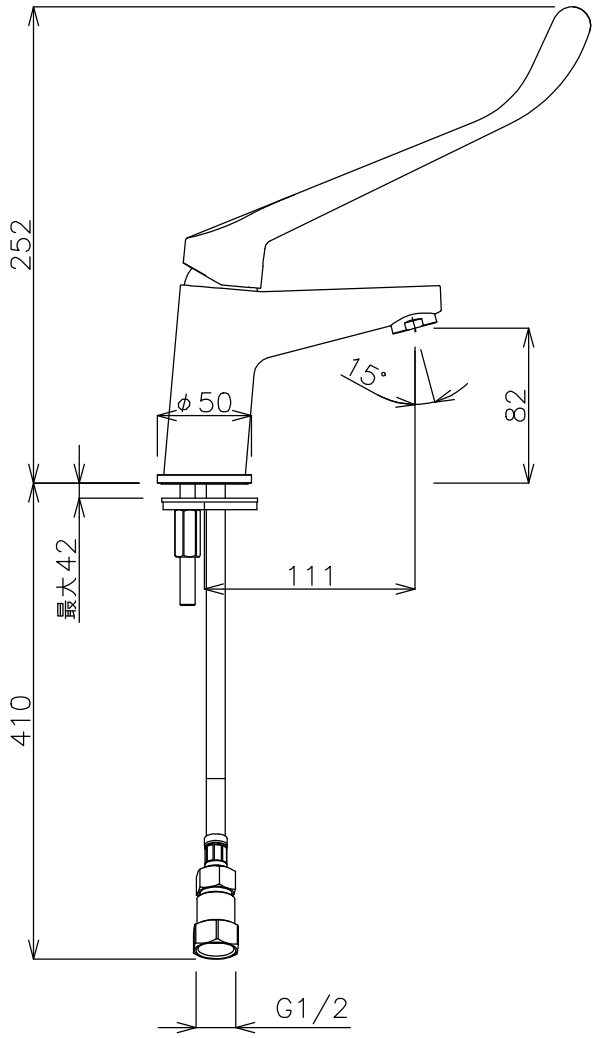

アドヴァングループ ADVAN GROUP	品番 NB−AS841182C.CR					単位 mm
	名称 ノビ ロングハンドル 背低 PUなし	日付	SCALE	製図	検図	
		24.08.01	S=1：4	−−		